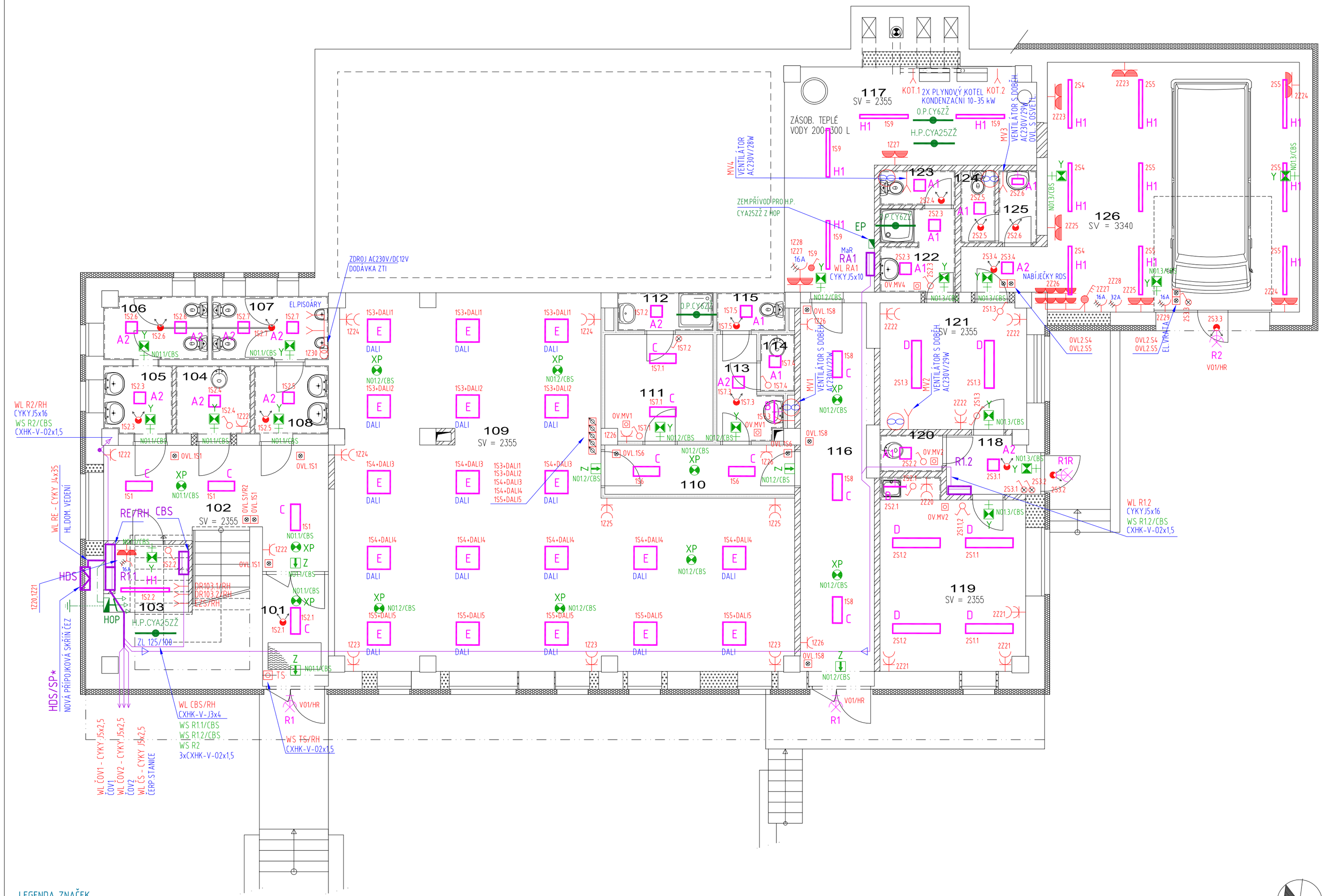

SVÍTIDLA NOUZOVÉHO OSVĚTLENÍ S CENTRÁLNÍM NAPÁJENÍM 2DC 24V/SELV A ADRESNÝM MONITORINGEM : ROZVODY NO PROVÉST KABELY CXHK-V-02x1,5 POD OMÍTKOU

- XV — SVÍTIDLO LED 5W, VESTAVNÉ, OPTIKA PRO OSVĚTLOVÁNÍ PLOCH
- XP — SVÍTIDLO LED 1W, PŘISAZENÉ, OPTIKA PRO OSVĚTLOVÁNÍ PLOCH
- Y — SVÍTIDLO LED 1x1W, PŘISAZENÉ/NÁSTĚNNÉ,DLE POTŘEBY PIKTOGRAM
- Z, Zz — SVÍTIDLO LED 1,2W, TRANSPAREN PRO OZNAČ. ÚNIKOVÝCH CEST
  Zz - NA STROPNÍM ZÁVĚSU

Napájecí rozvod, napěťová soustava, ochrana před úrazem el.proudem :

Provozní soustava : 3 x 230/400V, 50Hz
Napěťová soustava : 3NPE AC 400/230V/TN-S
- třífázová soustava s uzemněným nulovým bodem a samostatným ochranným (PE) a středním (N) vodičem.

Ochranná opatření pro zajištění bezpečnosti - ochrana před úrazem el.proudem (ČSN EN 61140 ed.3):
Základní ochrana (ochrana před dotykem živých částí) dle ČSN 33 2000-4-41 ed.3, čl.411.2 : základní izolací živých částí, přepážkami, kryty
Ochrana při poruše (před dotykem neživých částí) dle ČSN 33 2000-4-41 ed.3, čl.411.3 : automatickým odpojením od zdroje
Doplňková ochrana :
- proudovými chrániči s Idn 30mA u světelných obvodů a zásuvek jejichž In nepřesahuje 32A a které jsou používány laiky, u mobil.zařízení pro venkovní použití, jejichž In je menší než 32A a u dalších určených obvodů
- v určených prostorách doplňujícím ochranným pospojováním.

UDRŽOVANÁ OSVĚTLENOST
MEZNÍ HODNOTA INDEXU OSLNĚNÍ
MINIMÁLNÍ ROVNOMĚRNOST OSVĚTLENÍ
SDRUŽENÉ OSVĚTLENÍ

LEGENDA MÍSTNOSTÍ

Č.M.	NÁZEV MÍSTNOSTI	SKUPINA OSVĚTL. ČSN EN12464-1	Em /lx/	UGR	Uo	Ra	Pozn.
101	VSTUPNÍ ZÁDVEŘÍ	5.1.1	100	25	0,4	80	
102	HALA	5.1.1,5.1.2/ 5.28.1	100/150	22	0,4	80	
103	ELEKTROROZVODNA	5.3.1	200	25	0,4	60	
104	ÚKLID	5.28.2	200	25	0,4	80	
105	PŘEDSÍŇ WC ŽENY	5.28.2	200	25	0,4	80	
106	WC ŽENY	5.28.2	200	25	0,4	80	
107	WC MUŽI	5.28.2	200	25	0,4	80	
108	PŘEDSÍŇ WC MUŽI	5.28.2	200	25	0,4	80	
109	KLUBOVNA - SPOLKY	5.36.1,19r	500	19	0,6	80	
110	CHODBA	5.1.1	100	25	0,4	80	
111	ŠATNA	5.28.2	200	25	0,4	80	
112	UMÝVÁRNA	5.28.2	200	25	0,4	80	
113	PŘEDSÍŇ WC	5.28.2	200	25	0,4	80	
114	ÚKLID	5.28.2	200	25	0,4	80	
115	WC	5.28.2	200	25	0,4	80	
116	CHODBA	5.1.1	100	25	0,4	80	
117	PLYNOVÁ KOTELNA	5.3.1	200	25	0,4	60	
118	VSTUPNÍ ZÁDVEŘÍ	5.1.1	100	25	0,4	80	
119	KLUBOVNA SDH	5.36.1,19r	500	19	0,6	80	
120	ÚKLID	5.2.4	200	25	0,4	80	
121	ŠATNA SDH	5.2.4	200	25	0,4	80	
122	UMÝVÁRNA	5.2.4	200	25	0,4	80	
123	WC	5.2.4	200	25	0,4	80	
124	POHOTOVOSTNÍ WC	5.2.4	200	25	0,4	80	
125	PŘEDSÍŇ WC	5.2.4	200	25	0,4	80	
126	GARÁŽ SDH	5.24.6/	300	22	0,6	80	

S

±0.000 = 587.170 m.n.m
Výškový systém Bpv

LEGENDA ZNAČEK

- TLAČ.OVLÁDAČ S ORIENT. DOUTNAVKOU 1/0,5a
- TLAČ.OVLÁDAČ POD OMÍTKU 1/0 VE FUNKCI STMÍVAČE
- •DALI KONTROLER/ V KR. POD OMÍTKU
- SPÍNAČ 1-PÓL. AC230V/10A
- SPÍNAČ SERIOVÝ AC230V/10A
- PŘEPÍNAČ STŘÍDAVÝ AC230V/10A
- PŘEPÍNAČ KŘÍŽOVÝ AC230V/10A
- SPÍNAČ 1-PÓL. SE SIG.DOUT. AC230V/10A
- SPÍNAČ 3-PÓL. SE SIG.DOUT. AC230V/400/16A
- SPÍNAČ 1-PÓL. AC230V/10A, IP54
- PŘEPÍNAČ STŘÍDAVÝ AC230V/10A, IP54
- VYPÍNAČ 3F AC 400V/××A, IP54
- SOUMRAKOVÝ SPÍNAČ AC230V,6A/0-1000 Lx, IP65
- POHYBOVÝ SPÍNAČ SE SOUMRAK.ČIDLEM A ČAS.ČLENEM AC230V/10A, IP65
- OVZT× TLAČ. OVLÁDAČ VZT ZAŘÍZENÍ
- TS OVLÁDAČ NOUZOVÉHO ZASTAVENÍ "TOTAL STOP"
- ZÁSUVKA JEDN.POD OMÍTKU AC230V/16A ,IP20
- SESTAVA 2 ZÁSUVEK VE SPOL. RÁMEČKU HORIZONT.MONTÁŽ, AC230V/16A ,IP20
- ZÁSUVKA JEDNODUCHÁ AC230V/16A 2P+PE, IP54
- ZÁSUVKA DVOJITÁ AC230V/16A 2P+PE, IP54
- ZÁSUVKA 5p 400V/16A, IP54
- TECHNOLOG.VÝVOD 1F. 230V
- TECHNOLOG.VÝVOD 3F. 400V
- VÝVOD PRO EL.OVLÁDANÝ PISOÁR/TR AC230/DC12V
- VENTILÁTOR OBECNĚ
- HDS PŘÍPOJKOVÁ SKŘÍŇ HDS/SP×
- CBS CENTRÁL. BATERIOVÝ SYSTÉM NO
- R× EL. SILOVÝ ROZVÁDĚČ
- SMĚR OBSLUHY
- VNITŘNÍ INSTALACE
- SDRUŽENÉ TRASY SILNOPROUDU
- HLAVNÍ ROZVODY SILNOPROUDU
- ZL 125/50+DP — KABELOVÁ TRASA, OCELOVÝ ŽÁROVĚ POZINKOVANÝ ŽLAB PLNÝ S VÍKEM DP.-KOVOVÁ DĚLÍCÍ PŘEPÁŽKA
- KABELOVÁ TRASA V TRUBCE V PODLAZE
- STOUPACÍ VEDENÍ - INSTALACE
- STOUPACÍ VEDENÍ - SDRUŽENÉ TRASY
- STOUPACÍ VEDENÍ - HLAV.ROZVODY
- HOP HLAVNÍ OCHRANNÁ PŘÍPOJNICE OBJEKTU HOP
- PMP PŘÍPOJNICE MÍSTNÍHO POSPOJOVÁNÍ
- EP EKVIPOTENCIÁLNÍ PŘÍPOJNICE EPS1
- UZEMNĚNÍ/ OBECNÁ ZNAČKA
- O.P.CY6ZŽ MÍSTNÍ DOPLŇUJÍCÍ POSPOJOVÁNÍ
- H.P.CYA25ZŽ HLAVNÍ OCHRANNÉ POSPOJOVÁNÍ
- ZEMNÍCÍ VEDENÍ
- ZEMNÍCÍ PŘÍVOD

LEGENDA SVÍTIDEL VIZ. KNIHA SVÍTIDEL V PŘÍL. 01- TZ

ZAPOJENÍ ŘÍZENÍ OSVĚTLENÍ

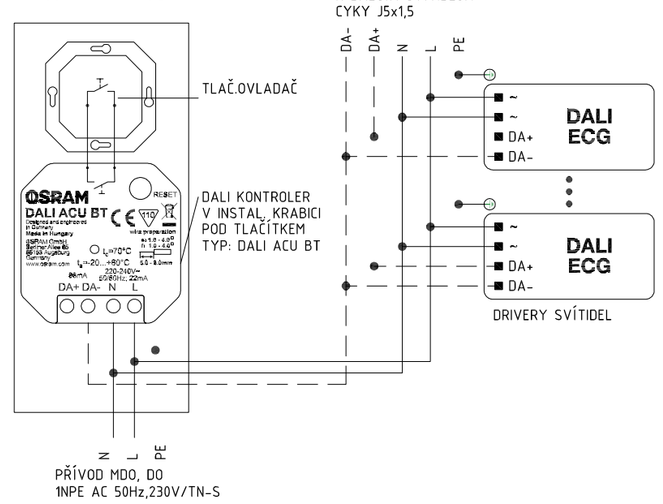

AUTOR PROJEKTU :	Ing. JOSEF KOVÁŘ	**Ing. ZDENĚK NOVÁK - NOVEL** Obchodně technická a projekční kancelář A.Gavlase 111/32, 700 30 Ostrava tel.: +420 603 448 517, novel@tiscali.cz
ZODPOVĚDNÝ PROJ. PROFESE :	Ing. ZDENĚK NOVÁK	
VYPRACOVAL :	Ing. ZDENĚK NOVÁK	
MÍSTO STAVBY :	OBEC VÁCLAVOV U BRUNTÁLU	
STAVEBNÍK :	OBEC VÁCLAVOV U BRUNTÁLU HORNÍ VÁCLAVOV 69, 793 41 VÁCLAVOV U BRUNTÁLU	

AKCE/ NÁZEV :	**STAVEBNÍ ÚPRAVY OBJEKTU NA PARC.Č.ST.134 V K.Ú. DOLNÍ VÁCLAVOV - MULTIFUNKČNÍ DŮM** DOKUMENTACE PRO VÝBĚR ZHOTOVITELE STAVBY	DATUM :	06/2023
		STUPEŇ PD :	DVZS
		ZAK. Č. :	SB01/2020
ČÁST :	**SILNOPROUDÁ ELEKTROTECHNIKA, MĚŘENÍ A REGULACE, ELEKTRONICKÉ KOMUNIKACE**	FORMÁT :	4xA4
		OZN.ČÁSTI :	**D.1.4.3**
PŘÍLOHA :	SILNOPROUD - PŮDORYS 1.NP	MĚŘÍTKO : 1:75	PŘÍLOHA Č.: **02**